Οδηγός αγοράς

KUNGSFORS

Σειρά

Η έξυπνη αποθήκευση κάνει τη ζωή σας στην κουζίνα πιο εύκολη
Η σειρά KUNGSFORS προσφέρει λύσεις ανοιχτής αποθήκευσης που δίνουν στα εργαλεία, τα μπαχαρικά και τις συνταγές την καλύτερη θέση στον τοίχο. Τα οργανωμένα εργαλεία σας δίνουν περισσότερο χώρο και καλύτερη ροή στις εργασίες σας στην κουζίνα, έτσι ώστε να μαγειρεύετε πιο εύκολα. Η έμπνευση για την σειρά αυτή ήρθε από τις επαγγελματικές κουζίνες των εστιατορίων και προσαρμόζεται τόσο σε μικρές όσο και σε μεγάλες οικιακές κουζίνες. Τα διαφορετικά τμήματα είναι έτσι σχεδιασμένα ώστε να συνδυάζονται με διάφορους τρόπους, ώστε να ικανοποιούν διαφορετικές ανάγκες.

Όλα τα προϊόντα που παρουσιάζονται εδώ μπορεί να μην είναι διαθέσιμα στο κατάστημα. Παρακαλούμε επικοινωνήστε με το προσωπικό μας ή επισκεφτείτε το www.IKEA.com.cy. Για περισσότερες πληροφορίες συμβουλευτείτε το ταμπελάκι της τιμής. Όλες οι μονάδες χρειάζονται συναρμολόγηση.

ΧΡΗΣΙΜΕΣ ΠΛΗΡΟΦΟΡΙΕΣ

ΓΝΩΡΙΖΕΤΕ ΟΤΙ
Μπορείτε να δημιουργήσετε μια σύνθεση με το σύστημα KUNGSFORS χρησιμοποιώντας όλα τα μέρη του μαζί, ή να τα αναρτήσετε ξεχωριστά στον τοίχο, απλά θυμηθείτε να χρησιμοποιήσετε τα στηρίγματα που συμπεριλαμβάνονται. Αν χρησιμοποιήσετε το KUNGSFORS σαν σύστημα, βιδώστε και στερεώστε τη ράγα ανάρτησης μια φορά και μετά απλά στερεώστε πάνω της τα τμήματα που θέλετε, όπως ένα ράφι, μια ράγα ή την μαγνητική βάση στήριξης μαχαιριών. Έπειτα μπορείτε να αλλάξετε θέση στα διάφορα τμήματα πάνω στη ράγα ανάρτησης όποτε θέλετε, χωρίς να χρειάζεται να κάνετε περισσότερες τρύπες στον τοίχο.

ΦΡΟΝΤΙΔΑ
Τα μέρη της KUNGSFORS είναι από ανοξείδωτο ατσάλι, και υπάρχει ένα ράφι από μπαμπού ή όψη μελιάς. Μπορείτε να καθαρίσετε όλα τα μέρη με ένα πανί και ήπιο απορρυπαντικό και μετά να τα στεγνώσετε με ένα στεγνό πανί. Να θυμάστε να σκουπίζετε κατά μήκος τις επιφάνειες από ανοξείδωτο ατσάλι. Να αποφεύγετε τη χρήση λειαντικών υλικών, συρμάτινης βούρτσας και/ή αιχμηρών αντικειμένων, καθώς μπορεί να χαράξουν την επιφάνεια.

ΑΣΦΑΛΕΙΑ
Διαφορετικά υλικά τοίχου απαιτούν διαφορετικούς τύπους στηριγμάτων. Χρησιμοποιήστε στηρίγματα κατάλληλα για τους τοίχους του σπιτιού σας, τα οποία πωλούνται χωριστά.

ΠΩΣ ΝΑ ΤΑ ΣΥΝΔΥΑΣΕΤΕ

Μπορείτε να χρησιμοποιήσετε τα διαφορετικά τμήματα της KUNGSFORS μόνα τους ή να τα συνδυάσετε ως σύστημα, το οποίο θα αναρτήσετε με τη βοήθεια της ράγας ανάρτησης. Παρακάτω θα δείτε όλους τους διαφορετικούς τρόπους που μπορείτε να χρησιμοποιήσετε τη σειρά KUNGSFORS.

KUNGSFORS χωρίς ράγες ανάρτησης

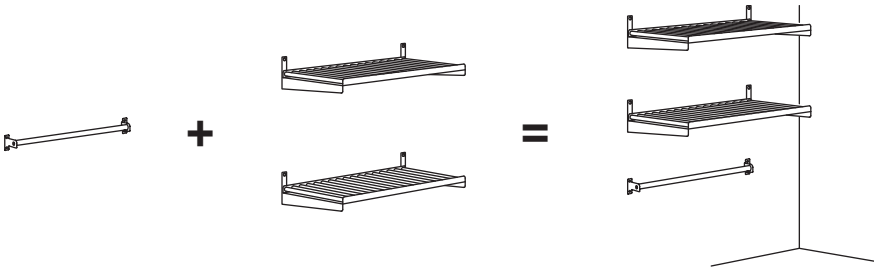

Αν θέλετε μια ευέλικτη λύση, μπορείτε να αναρτήσετε τμήματα της KUNGSFORS απευθείας πάνω στον τοίχο μόνα τους και να διακοσμήσετε τον τοίχο σας όπως ακριβώς θέλετε.

KUNGSFORS με ράγες ανάρτησης

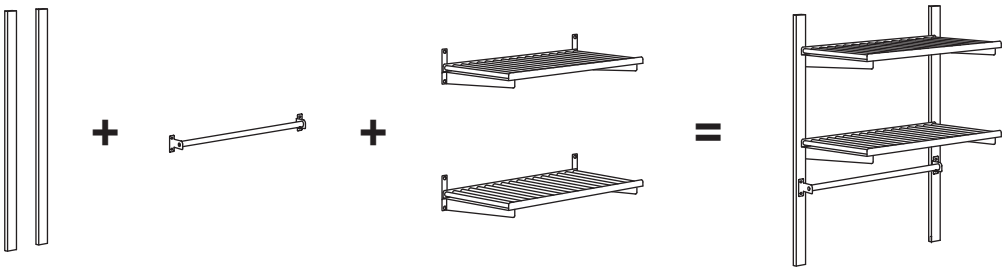

Για να χρησιμοποιήσετε το KUNGGSFORS ως σύστημα, χρειάζεστε τουλάχιστον δυο ράγες ανάρτησης που στηρίζετε στον τοίχο. Έπειτα επιλέγετε τα τμήματα που θέλετε ώστε να δημιουργήσετε τη δική σας λύση αποθήκευσης. Στερεώνετε τα τμήματα που θέλετε πάνω στις ράγες και ρυθμίζετε το ύψος τους και τη θέση τους ή προσθέτετε νέα τμήματα χωρίς να χρειάζεται να κάνετε νέες τρύπες στον τοίχο.

ΣΥΝΘΕΣΕΙΣ

Διαστάσεις: Πλάτος×Βάθος×Ύψος.

Οι συνθέσεις που παρουσιάζονται εδώ είναι απλά προτάσεις για το πως μπορείτε να χρησιμοποιήσετε το KUNGSFORS σαν ένα σύστημα που εξυπηρετεί διαφορετικές ανάγκες. Για να δημιουργήσετε τη δική σας λύση, δείτε στη σελίδα 4 όλα τα τμήματα.

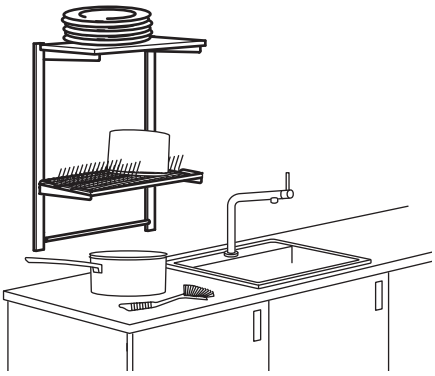

KUNGSFORS ράγα ανάρτησης με ράφι/ράγα/στραγγιστήρι πιάτων.
Μία μικρή σύνθεση που κάνει τη ζωή σας γύρω από τον νεροχύτη πιο εύκολη. Χρησιμοποιήστε το πάνω ράφι για αποθήκευση και τη ράγα για να κρεμάτε το σφουγγάρι των πιάτων ή ό,τι άλλο θέλετε να έχετε κοντά σας. Το στραγγιστήρι πιάτων έχει από κάτω έναν αφαιρούμενο δίσκο που συγκεντρώνει το νερό και προστατεύει τον πάγκο σας. Όταν δεν το χρειάζεστε απλώς διπλώστε τα στηρίγματα και χρησιμοποιήστε το ως κανονικό ράφι.
Διαστάσεις Π64×Β32×Υ80
Αυτή η σύνθεση 92,96€ (092.543.23)

Λίστα αγορών

KUNGSFORS ράγα ανάρτησης, 80 cm, ανοξείδωτο ατσάλι	803.348.58	2 τεμ
KUNGSFORS ράφι*, 60 cm, όψη μελιάς	903.712.23	1 τεμ
KUNGSFORS στραγγιστήρι πιάτων	403.712.25	1 τεμ
KUNGSFORS ράγα, 56 cm, ανοξείδωτο ατσάλι	403.349.16	1 τεμ

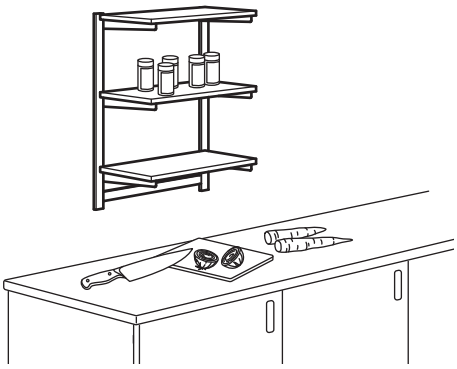

KUNGSFORS ράγα ανάρτησης με ράφι/μαγνητική βάση στήριξης μαχαιριών. Αυτή η σύνθεση αποτελείται από τρία ράφια σε όψη μελιάς που σας βοηθούν να αποθηκεύσετε ό,τι χρειάζεστε ενώ παρέχουν ένα μείγμα υλικών που δίνουν μία ζεστή αλλά και κρύα αίσθηση στην κουζίνα. Η μαγνητική βάση στήριξης μαχαιριών σας διευκολύνει να βλέπετε αλλά και να φτάνετε όλα τα διαφορετικά μαχαίρια σας όταν μαγειρεύετε.
Διαστάσεις: Π64×Β32×Υ80 cm
Αυτή η σύνθεση 96,94€ (392.543.26)

Λίστα αγορών

KUNGSFORS ράγα ανάρτησης, 80 cm, ανοξείδωτο ατσάλι	803.348.58	2 τεμ
KUNGSFORS ράφι*, 60 cm, όψη μελιάς	903.712.23	3 τεμ
KUNGSFORS μαγνητική βάση στήριξης μαχαιριών, ανοξείδωτο ατσάλι	403.349.21	1 τεμ

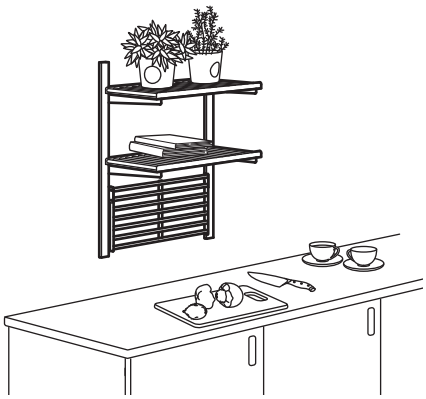

KUNGSFORS ράγα ανάρτησης με ράφι/επίτοιχο πλέγμα.
Μία σύνθεση από ανοξείδωτο ατσάλι που περιλαμβάνει δυο ράφια που σας επιτρέπουν να βλέπετε τι έχουν κοιτώντας τα από κάτω. Στο επίτοιχο πλέγμα μπορείτε να δημιουργήσετε περισσότερο χώρο αποθήκευσης κρεμώντας εργαλεία χρησιμοποιώντας τα άγκιστρα σε σχήμα s ή τα δοχεία της σειράς.
Διαστάσεις: Π64×Β32×Υ80 cm
Αυτή η σύνθεση 89,95€ (192.543.32)

Λίστα αγορών

KUNGSFORS ράγα ανάρτησης, 80 cm, ανοξείδωτο ατσάλι	803.348.58	2 τεμ
KUNGSFORS ράφι*, 60 cm, ανοξείδωτο ατσάλι	503.349.25	2 τεμ
KUNGSFORS επίτοιχο πλέγμα, ανοξείδωτο ατσάλι	803.349.19	1 τεμ

* Τα ράφια KUNGSFORS είναι από ανοξείδωτο ατσάλι και σε όψη μελιάς. Κάθε σύνθεση μπορεί να γίνει με όποιο ράφι επιλέξετε ή αν θέλετε έναν συνδυασμό τους.

ΣΥΝΘΕΣΕΙΣ

Διαστάσεις: ΠλάτοςxΒάθοςxΎψος.

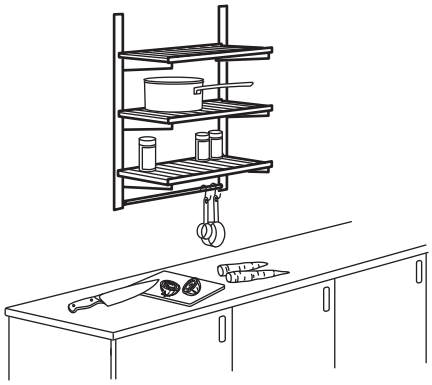

KUNGSFORS ράγα ανάρτησης με ράφια και ράγα.
Μπορείτε εύκολα να προσαρμόσετε αυτήν τη σύνθεση στον χώρο σας και να δημιουργήσετε καλή ροή εργασιών στην κουζίνα. Αποθηκεύστε σκεύη μαγειρικής και τροφές στα ράφια και κρεμάστε εργαλεία κουζίνας, δοχεία, φρέσκα μυρωδικά και ό,τι άλλο θέλετε κοντά σας, στη ράγα. Βεβαίως μπορείτε να τη χρησιμοποιήσετε σε άλλα μέρη του σπιτιού, όπως στο διάδρομο ή το γκαράζ. Αν επιλέξετε την εκδοχή από ανοξείδωτο ατσάλι, μπορείτε να χρησιμοποιήσετε τη σύνθεση και στο μπάνιο.
Διαστάσεις: Π64×Β32×Υ80 cm
Αυτή η σύνθεση 102,94€ (993.082.65)

Λίστα αγορών

KUNGSFORS ράγα ανάρτησης, 80 cm, ανοξείδωτο ατσάλι	803.348.58	2 τεμ
KUNGSFORS ράφι*, 60 cm, ανοξείδωτο ατσάλι	503.349.25	3 τεμ
KUNGSFORS ράγα, 56 cm, ανοξείδωτο ατσάλι	403.349.16	1 τεμ

KUNGSFORS ράγα ανάρτησης με ράφια από ανοξείδωτο ατσάλι.
Με αυτή την ανοιχτή λύση αποθήκευσης έχετε καλή εικόνα της κουζίνας σας. Εδώ μπορείτε να αποθηκεύσετε σκεύη μαγειρικής, τροφές και άλλα πράγματα που θέλετε εύκολα να βλέπετε και να φτάνετε. Είναι εύκολο να την προσαρμόσετε στον χώρο σας καθώς και να την χρησιμοποιήσετε σε άλλα μέρη του σπιτιού, όπως στον διάδρομο ή το γκαράζ. Αν επιλέξετε την εκδοχή από ανοξείδωτο ατσάλι, μπορείτε να τη χρησιμοποιήσετε και στο μπάνιο.
Διαστάσεις Π64×Β32×Υ80
Αυτή η σύνθεση 94,95€ (593.083.33)

Λίστα αγορών

KUNGSFORS ράγα ανάρτησης, 80 cm, ανοξείδωτο ατσάλι	803.348.58	2 τεμ
KUNGSFORS ράφι, 60 cm, ανοξείδωτο ατσάλι	503.349.25	3 τεμ

* Τα ράφια KUNGSFORS είναι από ανοξείδωτο ατσάλι και σε όψη μελιάς. Κάθε σύνθεση μπορεί να γίνει με όποιο ράφι επιλέξετε ή αν θέλετε έναν συνδυασμό τους.

ΣΥΝΘΕΣΕΙΣ

Διαστάσεις: ΠλάτοςxΒάθοςxΎψος.

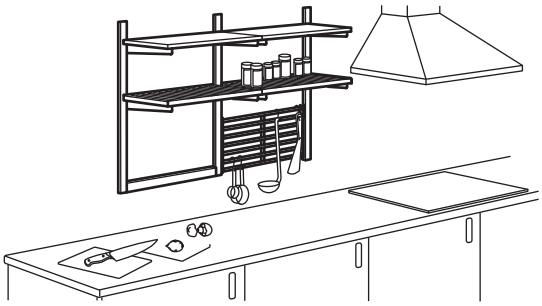

KUNGSFORS ράγα ανάρτησης με ράφι/μαγνητική βάση στήριξης μαχαιριών/επίτοιχο πλέγμα/ράφι με όψη μελιάς. Μία πρακτική και εύκολη στη χρήση σύνθεση που κάνει το μαγείρεμα πιο εύκολο. Μπορείτε να αποθηκεύσετε κατσαρόλες και τηγάνια στο ράφι από ανοξείδωτο ατσάλι, να κρεμάσετε τα εργαλεία μαγειρικής και ό,τι άλλο θέλετε να έχετε κοντά σας στο επίτοιχο πλέγμα και να αποθηκεύσετε τα μαχαίρια σας στη μαγνητική βάση στήριξης μαχαιριών. Αυτά που δεν χρησιμοποιείτε συχνά μπορείτε να τα βάλετε στο πάνω ράφι με όψη μελιάς.
Διαστάσεις: Π124×Β32×Υ102 cm
Αυτή η σύνθεση 156,91€ (392.848.80)

Λίστα αγορών

KUNGSFORS ράγα ανάρτησης, 80 cm ανοξείδωτο ατσάλι	803.348.58	3 τεμ
KUNGSFORS ράφι*, 60 cm, όψη μελιάς	903.712.23	2 τεμ
KUNGSFORS μαγνητική βάση στήριξης μαχαιριών, ανοξείδωτο ατσάλι	403.349.21	1 τεμ
KUNGSFORS ράφι*, 60 cm, ανοξείδωτο ατσάλι	503.349.25	2 τεμ
KUNGSFORS επίτοιχο πλέγμα, ανοξείδωτο ατσάλι	803.349.19	1 τεμ

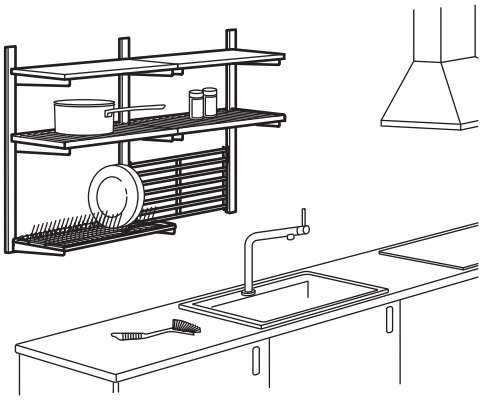

KUNGSFORS ράγα ανάρτησης/ράφι/στραγγιστήρι πιάτων/επίτοιχο πλέγμα. Μία πρακτική σύνθεση που κάνει το μαγείρεμα και το πλύσιμο πιο εύκολο. Αποθηκεύστε τις κατσαρόλες και τα τηγάνια στο ράφι από ανοξείδωτο ατσάλι, κρεμάστε τα εργαλεία μαγειρικής και ό,τι άλλο θέλετε να έχετε κοντά σας στο επίτοιχο πλέγμα. Το στραγγιστήρι πιάτων έχει από κάτω έναν αφαιρούμενο δίσκο που συγκεντρώνει το νερό και προστατεύει τον πάγκο σας. Όταν δεν το χρειάζεστε, απλώς διπλώστε τα στηρίγματα και χρησιμοποιήστε το ως απλό ράφι. Αυτά που δεν χρησιμοποιείτε μπορείτε να τα τοποθετήσετε στο πάνω ράφι με όψη μελιάς.
Διαστάσεις: Π124×Β32×Υ102 cm.
Αυτή η σύνθεση 184,92€ (492.543.35)

Λίστα αγορών

KUNGSFORS ράγα ανάρτησης, 80 cm ανοξείδωτο ατσάλι	803.348.58	3 τεμ
KUNGSFORS ράφι*, 60 cm, όψη μελιάς	903.712.23	2 τεμ
KUNGSFORS στραγγιστήρι πιάτων	403.712.25	1 τεμ
KUNGSFORS ράφι*, 60 cm, ανοξείδωτο ατσάλι	503.349.25	2 τεμ
KUNGSFORS επίτοιχο πλέγμα, ανοξείδωτο ατσάλι	803.349.19	1 τεμ

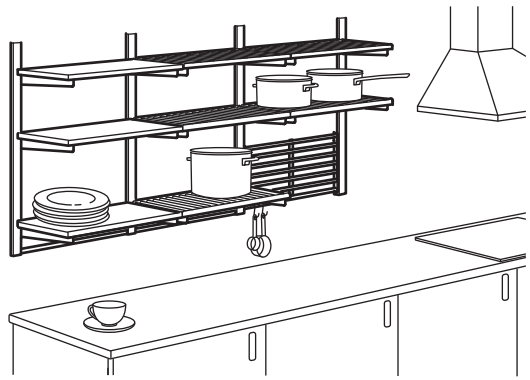

KUNGSFORS ράγα ανάρτησης με ράφι/ράγα/επίτοιχο πλέγμα/ράφι με όψη μελιάς. Τοποθετήστε αυτήν τη σύνθεση στον τοίχο πάνω από τον πάγκο και αποθηκεύστε ό,τι χρειάζεστε κοντά σας όταν μαγειρεύετε. Μπορείτε να τοποθετήσετε πιάτα και ποτήρια πάνω στο ράφι με όψη μελιάς και κατσαρόλες και τηγάνια στο ράφι από ανοξείδωτο ατσάλι. Χρησιμοποιήστε τις ράγες για τα εργαλεία μαγειρικής. Τα δοχεία KUNGSFORS, που πωλούνται χωριστά, ταιριάζουν ακριβώς στο επίτοιχο πλέγμα – ιδανικά για πράγματα όπως φρέσκα μυρωδικά.
Διαστάσεις: Π184×Β32×Υ80 cm
Αυτή η σύνθεση 260,85€ (592.848.79)

Λίστα αγορών

KUNGSFORS ράγα ανάρτησης, 80 cm, ανοξείδωτο ατσάλι	803.348.58	4 τεμ
KUNGSFORS ράφι*, 60 cm, όψη μελιάς	903.712.23	3 τεμ
KUNGSFORS ράφι*, 60 cm, ανοξείδωτο ατσάλι	503.349.25	5 τεμ
KUNGSFORS επίτοιχο πλέγμα, ανοξείδωτο ατσάλι	803.349.19	1 τεμ
KUNGSFORS ράγα, 56 cm, ανοξείδωτο ατσάλι	403.349.16	2 τεμ

* Τα ράφια KUNGSFORS είναι από ανοξείδωτο ατσάλι και σε όψη μελιάς. Κάθε σύνθεση μπορεί να γίνει με όποιο ράφι επιλέξετε ή αν θέλετε έναν συνδυασμό τους.

ΣΥΝΘΕΣΕΙΣ

Διαστάσεις: ΠλάτοςxΒάθοςxΎψος.

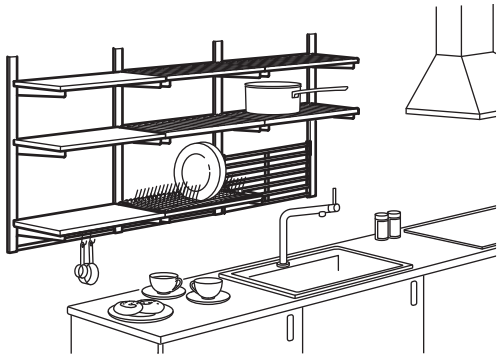

KUNGSFORS ράγα ανάρτησης/ράφι/στραγγιστήρι πιάτων/ράγα/επίτοιχο πλέγμα. Μία σύνθεση που έχει χώρο για ό,τι χρειάζεστε κοντά σας στην κουζίνα, τόσο στο μαγείρεμα όσο και στο πλύσιμο. Μπορείτε να βάλετε πιάτα και ποτήρια στο ράφι με όψη μελιάς, κατσαρόλες και τηγάνια στο ράφι από ανοξείδωτο ατσάλι. Το στραγγιστήρι πιάτων έχει από κάτω έναν αφαιρούμενο δίσκο που συγκεντρώνει το νερό και προστατεύει τον πάγκο σας. Όταν δεν το χρησιμοποιείτε, απλώς διπλώστε τα στηρίγματα και χρησιμοποιήστε το ως κανονικό ράφι.
Διαστάσεις: Π184×Β32×Υ80 cm
Αυτή η σύνθεση 280,86€ (892.543.38)

Λίστα αγορών

KUNGSFORS ράγα ανάρτησης, 80 cm, ανοξείδωτο ατσάλι	803.348.58	4 τεμ
KUNGSFORS ράφι*, 60 cm, όψη μελιάς	903.712.23	3 τεμ
KUNGSFORS ράφι*, 60 cm, ανοξείδωτο ατσάλι	503.349.25	4 τεμ
KUNGSFORS επίτοιχο πλέγμα, ανοξείδωτο ατσάλι	803.349.19	1 τεμ
KUNGSFORS στραγγιστήρι πιάτων	403.712.25	1 τεμ
KUNGSFORS ράγα, 56 cm, ανοξείδωτο ατσάλι	403.349.16	2 τεμ

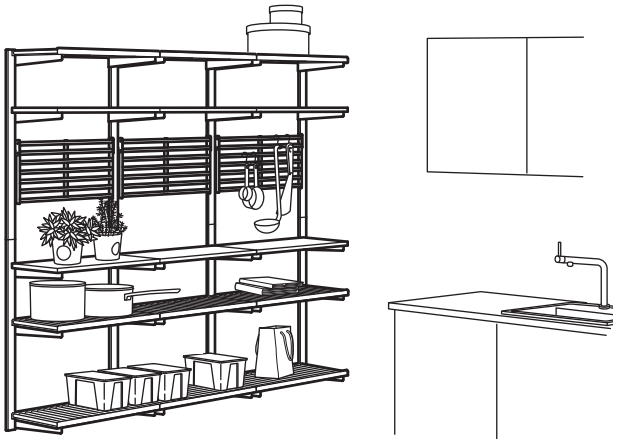

KUNGSFORS ράγα ανάρτησης με ράφι/επίτοιχο πλέγμα. Αυτή η σύνθεση με όψη μελιάς και από ανοξείδωτο ατσάλι που καλύπτει όλον τον τοίχο, έχει δημιουργηθεί για να σας δώσει περισσότερο χώρο αποθήκευσης, έτσι ώστε να μπορείτε να αποθηκεύσετε τα σκεύη μαγειρικής αλλά και τα είδη σερβιρίσματος στο ίδιο μέρος, ενώ παράλληλα προσφέρει μία ζεστή αλλά και ψυχρή εμφάνιση λόγω του συνδυασμού υλικών της.
Διαστάσεις: Π184×Β32×Υ160 cm
Αυτή η σύνθεση 484,74€ (292.543.41)

Λίστα αγορών

KUNGSFORS ράγα ανάρτησης, 80 cm, ανοξείδωτο ατσάλι	803.348.58	8 τεμ
KUNGSFORS ράφι*, 60 cm, ανοξείδωτο ατσάλι	503.349.25	9 τεμ
KUNGSFORS επίτοιχο πλέγμα, ανοξείδωτο ατσάλι	803.349.19	3 τεμ
KUNGSFORS ράφι*, 60 cm, όψη μελιάς	903.712.23	6 τεμ

* Τα ράφια KUNGSFORS είναι από ανοξείδωτο ατσάλι και σε όψη μελιάς. Κάθε σύνθεση μπορεί να γίνει με όποιο ράφι επιλέξετε ή αν θέλετε έναν συνδυασμό τους.

ΣΥΝΘΕΣΕΙΣ

Διαστάσεις: ΠλάτοςxΒάθοςxΎψος.

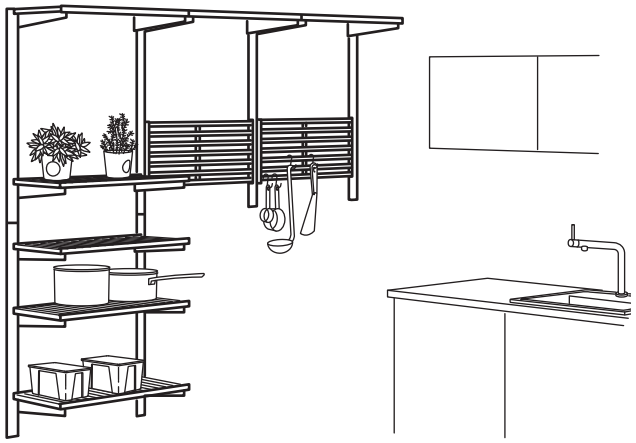

KUNGSFORS ράγα ανάρτησης με ράφια/επίτοιχο πλέγμα.
Σε αυτή την ευρύχωρη σύνθεση μπορείτε να αποθηκεύσετε πολλά πράγματα. Η τέλεια λύση όταν έχετε έναν ολόκληρο τοίχο για την αποθήκευση. Μπορείτε εύκολα να προσαρμόσετε τη σύνθεση στον χώρο σας και να δημιουργήσετε μία καλή ροή εργασιών στην κουζίνα. Αποθηκεύστε σκεύη μαγειρικής και τροφές στα ράφια και κρεμάστε εργαλεία μαγειρικής, δοχεία, φρέσκα μυρωδικά και ό,τι άλλο θέλετε να έχετε κοντά σας στην επίτοιχη ράγα.
Διαστάσεις: Π184×Β32×συνολικό ύψος 160 cm
Αυτή η σύνθεση 334,82€ (493.083.62)

Λίστα αγορών

KUNGSFORS ράγα ανάρτησης, 80 cm, ανοξείδωτο ατσάλι	803.348.58	6 τεμ
KUNGSFORS ράφι*, 60 cm, ανοξείδωτο ατσάλι	503.349.25	7 τεμ
KUNGSFORS ράφι*, 60 cm, όψη μελιάς	903.712.23	3 τεμ
KUNGSFORS επίτοιχο πλέγμα, ανοξείδωτο ατσάλι	803.349.19	2 τεμ

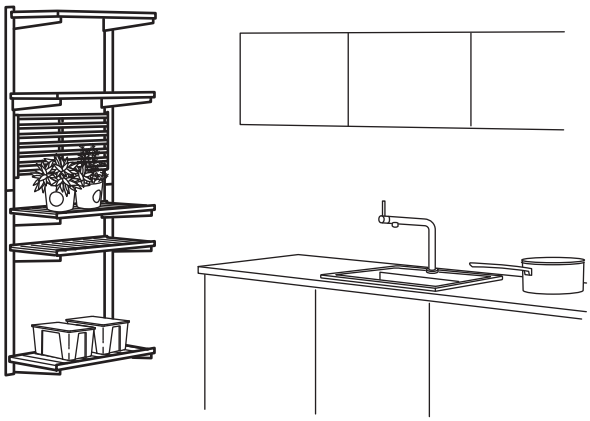

KUNGSFORS ράγα ανάρτησης με ράφι/επίτοιχο πλέγμα.
Μπορείτε εύκολα να προσαρμόσετε αυτή την ευρύχωρη σύνθεση στον χώρο σας και να δημιουργήσετε μία καλή ροή εργασιών στην κουζίνα. Αποθηκεύστε σκεύη μαγειρικής και τροφές στα ράφια και κρεμάστε εργαλεία μαγειρικής, δοχεία, φρέσκα μυρωδικά και ό,τι άλλο χρειάζεστε κοντά σας στην επίτοιχη ράγα. Ιδανική λύση όταν έχετε έναν ολόκληρο τοίχο για να χρησιμοποιήσετε για αποθήκευση.
Διαστάσεις: Π64×Β32×Υ160
Αυτή η σύνθεση 184,90€ (093.083.97)

Λίστα αγορών

KUNGSFORS ράγα ανάρτησης, 80 cm, ανοξείδωτο ατσάλι	803.348.58	4 τεμ
KUNGSFORS ράφι*, 60 cm, ανοξείδωτο ατσάλι	503.349.25	5 τεμ
KUNGSFORS επίτοιχο πλέγμα, ανοξείδωτο ατσάλι	803.349.19	1 τεμ

* Τα ράφια KUNGSFORS είναι από ανοξείδωτο ατσάλι και σε όψη μελιάς. Κάθε σύνθεση μπορεί να γίνει με όποιο ράφι επιλέξετε ή αν θέλετε έναν συνδυασμό τους.

ΟΛΑ ΤΑ ΠΡΟΪΟΝΤΑ ΚΑΙ ΟΙ ΤΙΜΕΣ

Όλα τα μέρη μπορούν να χρησιμοποιηθούν στο σύστημα ανάμεσα στις ράγες ανάρτησης, ή μεμονωμένα.

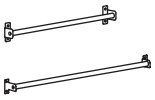

KUNGSFORS ράγα, ανοξείδωτο ατσάλι.

Π40 cm	004.424.99	**5,99€**
Π56 cm	403.349.16	**7,99€**

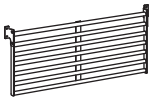

KUNGSFORS επίτοιχο πλέγμα, ανοξείδωτο ατσάλι.
Π56×Υ26,5 cm.

803.349.19 **19,99€**

KUNGSFORS ράφι, Π60×Β30 cm.

Όψη μελιάς	903.712.23	**19,99€**

KUNGSFORS ράφι, Π60×Β30 cm.

Ανοξείδωτο ατσάλι	503.349.25	**24,99€**

KUNGSFORS στραγγιστήρι πιάτων, ανοξείδωτο ατσάλι.
Π60×Β30×Υ10 cm.

403.712.25 **45€**

KUNGSFORS ράγα ανάρτησης, ανοξείδωτο ατσάλι,
Μ80 cm.

803.348.58 **9,99€**

KUNGSFORS μαγνητική βάση στήριξης μαχαιριών,
ανοξείδωτο ατσάλι, Π56 cm.

403.349.21 **16,99€**

KUNGSFORS s-άγκιστρο, ανοξείδωτο ατσάλι, 5 τεμ.

203.349.22 **2,99€**

KUNGSFORS δοχείο, ανοξείδωτο ατσάλι. Ø12.0×Υ26.5 cm.

003.349.18 **6,99€**

KUNGSFORS δοχείο, ανοξείδωτο ατσάλι.
Π24×Β12×Υ26.5 cm.

603.349.20 **17,99€**

KUNGSFORS βάση για tablet, ανοξείδωτο ατσάλι,
Π26×Β13×Υ12 cm.

203.349.17 **7,99€**

KUNGSFORS μαγνητικό κλιπ, ανοξείδωτο ατσάλι, 3 τεμ.

003.349.23 **3,99€**

KUNGSFORS τσάντα δίχτυ, φυσικό, 2 τεμ.

203.728.34 **5,99€**

KUNGSFORS τρόλεϊ κουζίνας, ανοξείδωτο ατσάλι,
Π60×Β40×Υ90 cm.

803.349.24 **169€**

© Inter IKEA Systems B.V. 2017–2019

Έκδοση: Αύγουστος 2020